Firmato Da: FATONE RAFFAELE Emesso Da: ARUBAPEC S.P.A. NG CA 3 Serial#: 354ae425b3393b93fc2e4b02a5af61ef5

RAFFAELE FATONE
ingegnere civile

ALLEGATO N. 10

planimetria stato di fatto

COMUNE DI SAN GIOVANNI ROTONDO
VIA STORTO CASTELLANA N. 26 (30 AL CATASTO)
FOGLIO 143 - PARTICELLA 275 - SUB 2

Tavola: tav.1

Elaborato: PIANTA PIANO PRIMO E SECONDO

scala: 1:100
data: 10/04/2019
agg.:

PIANO PRIMO

ALTRA PROPRIETA'

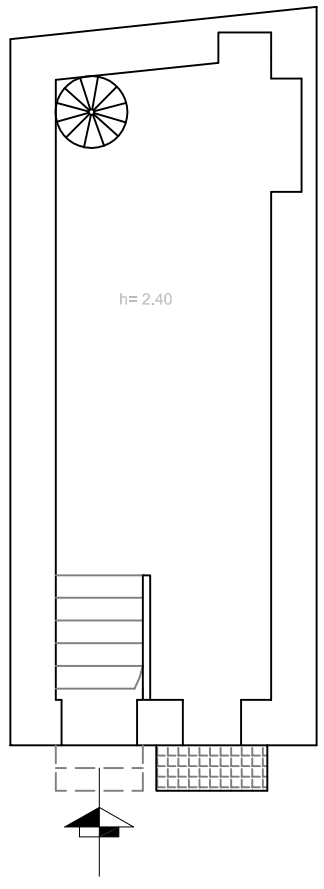

ALTRA PROPRIETA'

ALTRA PROPRIETA'

Via STORTO CASTELLANA

PIANO SECONDO

ALTRA PROPRIETA'

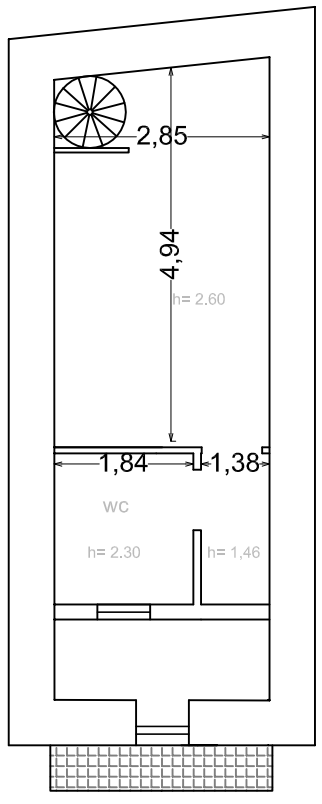

ALTRA PROPRIETA'

ALTRA PROPRIETA'

Via STORTO CASTELLANA

Firmato Da: FATONE RAFFAELE Emesso Da: ARUBAPEC S.P.A. NG CA 3 Serial#: 354ae425b393b93fc2e4b02a5af61ef5

RAFFAELE FATONE
ingegnere civile

ALLEGATO N. 10

planimetria stato di fatto

COMUNE DI SAN GIOVANNI ROTONDO
VIA STORTO CASTELLANA N. 24 (28 AL CATASTO)
FOGLIO 143 - PARTICELLA 275 - SUB 1

Tavola:

tav.2

Elaborato:

PIANTA PIANO TERRA

scala: 1:100

data: 10/04/2019

agg.:

